ՀԱՏԱԿԱԳԻԾ 0.00 ՆԻՇԻ ՎՐԱ

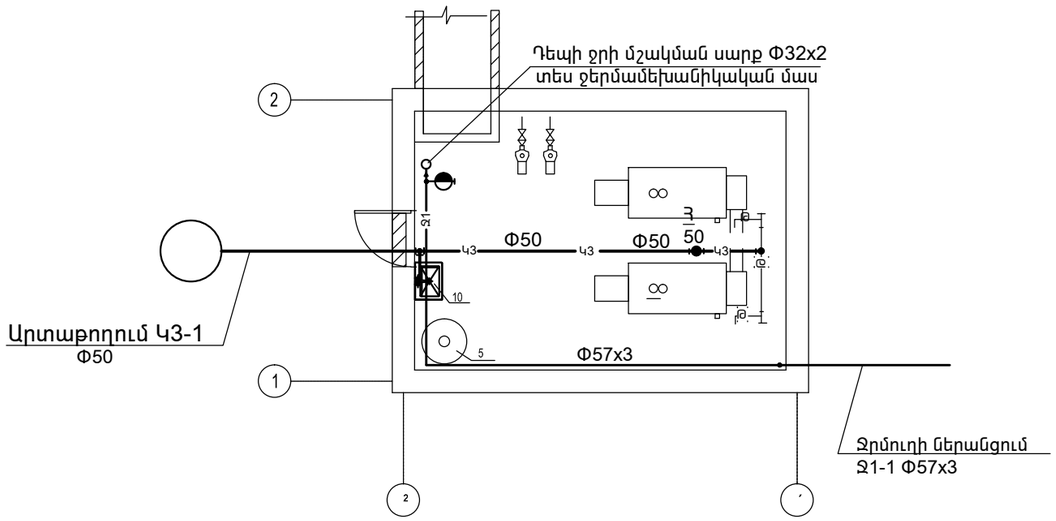

ԱԿՍՈՆՈՄԵՏՐԱԿԱՆ ՍԽԵՄԱ Կ3;Զ1

Կ3

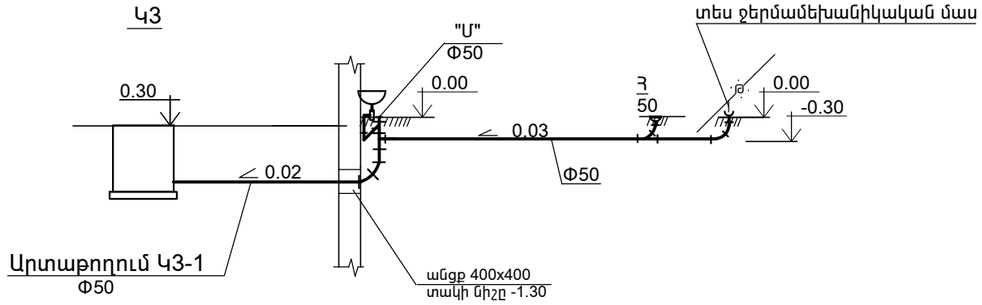

Զ1

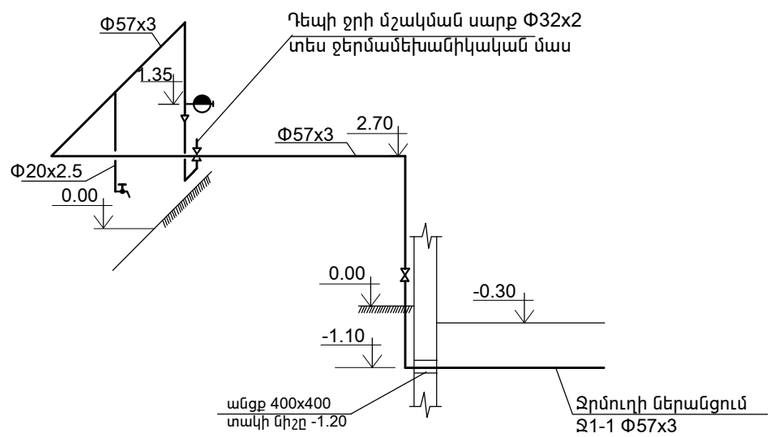

Հ/Հ	Աշխատանքների տեսակները և անվանումը	չ.մ.	քանակ	ծանոթ.
	ՋՐԱՄԱՏԱԿԱՐԱՐՈՒՄ Ներքին ցանց			
1	Պողպատյա ջրագազատար խողովակների մոնտաժում Φ57x3	գ.մ.	18.0	d_y50
2	Նույնը	գ.մ.	2.0	d_y25
3	Նույնը	գ.մ.	2.0	d_y15
4	Փական	հատ	1	d_y50
5	Փական	հատ	1	d_y25
6	Լվացարանի ջրընդունիչ ծորակ	հատ	1	
7	Հրշեջ փական	հատ	1	d_y50
8	Հրշեջ ճկափող L= 20.0 մ.	հատ	1	d_y51
9	Հրշեջ ծայրապանակ	հատ	1	d_y16
10	Հրշեջ պահարան 814x814x192	հատ	1	
11	Մետաղական ձևավոր մասեր	կգ	5.0	d_y50
12	Խողովակների ներկում հակակորոզիոն ներկով	ք.մ.	3.6	2 անկամ
13	Ցանցի փորձարկում,լվացում,աղտահանում	գ.մ.	22.0	
	ՏԵԽՆՈԼՈԳԻԱԿԱՆ ԿՈՅՈՒՂԻ ներքին ցանց			
1	Պոլիվինիքլորիդային կոյուղու խողովակների մոնտաժում	գ.մ.	15.0	Φ50
2	Կերամիկական լվացարանի տեղադրում սիֆոնով	հատ	1	
3	Հոսակ	հատ	1	Φ50
4	Ձևավոր մասեր	հատ	10	Φ50
5	Ստուգիչ-մաքրիչ	հատ	1	Φ50
6	Ցանցի փորձարկումը	գ.մ.	15.0	

			ԿԱՊԱՆԻ ԹԻՎ 7 ԴՊՐՈՑ		
ՆԳՃ	Մ. ՀՈՒՄՆՅԱՆ		ԿԱԹՍԱՅԱՏՈՒՆ ՋՐԱՄԱՏԱԿԱՐԱՐՈՒՄ ԵՎ ԿՈՅՈՒՂԻ	ՓՈՒԼ	ԹԵՐԹ	ԹԵՐԹԵՐ
ՆԱԽԱԳԾԵՑ	Վ. ԳԱՍՊԱՐՅԱՆ			ԱՆ	ԶԿ-2	2
ՍՏՈՒԳԵՑ	Կ. ՍԱՀԱԿՅԱՆ					
			ՀԱՏԱԿԱԳԻԾ 0.00 ՆԻՇԻ ՎՐԱ ԱԿՍՈՆՈՄԵՏՐԱԿԱՆ ՍԽԵՄԱ Կ3;Զ1	«ՄԱՌԱ ԵՎ ԴՈՒՍՏՐԵՐ» ՍՊԸ	